ASKO

Waschmaschine MFH ASKO ▲ – WMC 6863P.W/1

Schaftenholzweg 8
2557 Studen BE
Tel. 032 374 26 26
info@fors.ch
www.fors.ch

Schnellprogramme – Aus den 25 Programmen stechen insbesondere die Schnellprogramme hervor: 40 Minuten für eine 40° C Wäsche und 60 Minuten für eine 60° C Wäsche

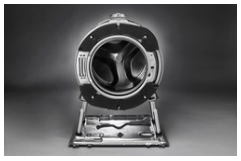

Quattro Construction™ – Das System der Quattro™-Konstruktion ist so einzigartig wie einfach: Es besteht aus vier Stossdämpfern, die die Vibrationsenergie von der Aussenseite der Trommel in die Bodenplatte der Maschine ableiten. So geht auch Schleudern bei höchster Drehzahl nahezu vibrationsfrei.

Steel Seal™ – Durch den Verzicht auf eine Türdichtung aus Gummi wird eine hygienischere Waschumgebung sichergestellt und erleichtert auch das Be- und Entladen. Fors gewährt auf Steel Seal™ Türdichtungen – die bei allen Waschmaschinen von ASKO eingesetzt wird - eine Garantie von 20 Jahren.

A G A 8 kg 1600 IND

5 FORS GARANTIE

Fr. 4'990.–
Inkl. MwSt. / ohne vRG Fr. 20.–

Beschreibung

Anwendung	Haushalt
Stand/Einbau	Standgerät
Farbe	Weiss
Material Frontplatte	Aluminium
Material Trommel	Edelstahl
Material Bottich	Edelstahl
Steuerung	Knöpfe
Display	weisse Zeichen auf schwarzem Hintergrund; LCD-Bildschirm
Sicherheit	Ja; Aqua Safe™ System garantiert totalen Schutz gegen Wasserlecks: Wasserüberlaufsicherung, Anti Block Ablaufpumpe, PEX-Einlassschlauch, Maximale Zeit für die Wasser-aufnahme, Steel Seal™ - Türdichtung ohne Faltenbalg, Trommel und Bottich aus Edelstahl
Automatische Programme	Ja
Anzahl Programme	22

Sonderprogramme
Schnell (40'-40°, 60'-60°), Baumwolle, Eco 40-60, Mischwäsche/Synthetik, Wolle/Handwäsche, dunkle Wäsche, Zeitprogramm, Auto, Intensiv, Pflege-leicht, Jeans, Hemden, Hygiene, Bettwäsche, Anti-Allergie Baumwolle, Anti-Allergie Synthetik, Universal, Spülen, Schleudern, Abpumpen, Trommel reinigen

Programmende-Signal	Ja; Optisch/Akustisch
Induktionsmotor	Ja
Konstruktion	Quattro™
Steel Seal Bullauge	Ja
Loading	Front
Türanschlag	Links nicht wechselbar
Wasseranschluss	Kaltwasser
Wasser-schlauchlänge	150 cm
Ablaufschlauchlänge	160 cm
Verzögerter Start	Ja

▲ Selektiver Modellvertrieb. Exklusiv nur an Vertragspartner lieferbar.

Technische Daten

Breitennorm	60 cm
Energieeffizienz-klasse	A
Schleudereffizienz-klasse	A
Füllmenge	8 kg
Wasserverbrauch pro Zyklus	48,00 l
Verbrauch waschen pro 100 Zyklen	47 kWh

FORS LIEBHERR ASKO De Dietrich Brandt falmec BREMA Ice Makers indelB

Waschmaschine MFH ASKO ▲ – WMC 6863P.W/1

Schaftenholzweg 8
2557 Studen BE
Tel. 032 374 26 26
info@fors.ch

FORS
www.fors.ch

Programmdauer Waschzyklus 'Eco 40-60'	3:19
Schleudergeschwindigkeit	1'600 rpm
Geräuschwert Waschphase	49 dB(A) re 1 pW
Geräuschwert Schleuderphase	76 dB(A) re 1 pW
Geräuschemissionsklasse	B
Anschluss	400 V, 400 V 3LNPE
Frequenz	50 Hz

Strom		10 A
Leistung		3'200 W
Anschlusskabel		Ja; 2,10 m
Gewicht	kg	Netto: 75,50, Brutto: 78,70
Verstellbare Füsse		Ja
Gerät	mm	Höhe: 850 – Breite: 595 – Tiefe: 585
Inkl. Verpackung	mm	Höhe: 920, Breite: 640, Tiefe: 661
EAN		3838782669804

Zubehör
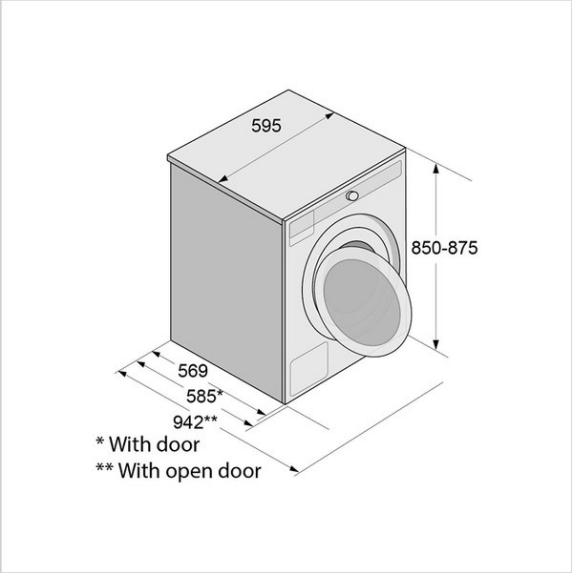
HPS5323W	Sockelschublade ausziehbar, weiss	690.–