Kühlschrank Einbau Festtür 152.3 cm E

IK285SAR

Stabile Temperatur, stets kühl
Die DynamicAir-Technologie erzeugt einen Luftstrom, der kühle Luft um den Kühlschrank herumbewegt, sodass in allen Ecken immer eine stabile Temperatur gewährleistet ist. Bewahrt Zutaten vor Formverlust und Austrocknung.

Produkteigenschaften

Eine ruhig und sanft schließende Tür
Die speziell gefertigten Türscharniere sorgen dafür, dass die Türen des Kühlschrankes nicht versehentlich offen bleiben, damit keine Energie verschwendet, das Risiko verdorbener Lebensmittel minimiert und ein komfortables, sicheres und leises Schließen der Tür gewährleistet wird.

Einfrieren im Kühlschrank mit dem Vier-Sterne-Fach
Das Vier-Sterne-Fach ist in den Kühlschrank integriert und kann Temperaturen von bis zu -18 °C erreichen. Effizientes Einfrieren im Kühlschrank.

Schaffen Sie Platz für hohe Lebensmittel mit FlexiShelf
Dank FlexiShelf können Sie das Innere des Kühlschranks nach Ihren Wünschen umgestalten. Die verschiebbare halbtiefe Glasablage lässt sich voll oder bis zur Hälfte herausziehen, um Platz für höhere Lebensmittel zu schaffen. Die erforderliche Flexibilität für alle Aufbewahrungsanforderungen.

Extra Organisation. Mit ExtraZone
Mit der ExtraZone-Schublade nach Lebensmittelgruppen trennen. Organisiert sein und immer die richtigen Zutaten zur Hand haben.

Komplett ausziehbare Schublade. Für einen mühelosen Zugriff
Noch nie war es so einfach, auf ihre frischen Produkte zuzugreifen, als mit der voll ausziehbaren Schublade. Dank des praktischen Designs lässt sie sich bis zum Anschlag herausziehen. Praktisch zur Lagerung der gewünschten Zutaten und um diese schnell zur Hand zu haben.

- Dynamische Umluftkühlung: FreeStore
- Digitale Temperatur-Anzeige
- Tür-Offen-Alarm, optisch, akustisch
- Schnellkühlung / Action Cool
- Schnellgefrierschaltung mit automatischer Rückstellung
- Automatisches Abtauen im Kühlteil
- ****-Gefrierfach
- Abdeckung über Schublade
- Soft Closing
- Türe mit Soft Closing-System
- Eierleiste: 2 für 6 Eier
- Luftfilter, FreshZone Schublade
- Voll integrierbar
- Festtür-Technik

Electrolux

Kühlschrank Einbau Festtür 152.3 cm E

IK285SAR

Technische Daten

Nutzinhalt Total (L)	262
Nutzinhalt Kühlteil (L)	237
Nutzinhalt Gefrierteil 4* (L)	25
Energieeffizienzklasse (A-G)	E
Geräusch dB(A)	34
Geräuschklasse (A-D)	B
Energieverbrauch pro Jahr (kWh)	166
Klimaklasse	SN-N-ST-T
Min. Umgebungstemperatur, °C	10
Max. Umgebungstemperatur, °C	43
Lagerzeit bei Störung (h)	11.5
Türanschlag	rechts, wechselbar
Gerätehöhe (mm)	1523
Gerätebreite (mm)	547
Gerätetiefe (mm)	575
Einbauhöhe (mm)	1524
Einbaubreite (mm)	550
Einbautiefe (mm)	605
Netz-Spannung (V)	230-240
Frequenz (Hertz)	50
Anschlusswert (W)	110
Absicherung (A)	0.7
Anschlusskabel (m)	2.4
Nettogewicht kg	59.96
Herkunftsland	HU

Artikelnummer / PNC	933 035 702
EAN Nummer	7332543770588
Product Partner Code	-
Bruttopreis inkl. MwSt CHF (UPE)	3620.00
Bruttopreis exkl. MwSt CHF (UPE)	3361.20
Vorgezogene Recycling Gebühr, exkl. MwSt. CHF	26.00
VRG inkl. MwSt. CHF	28.00
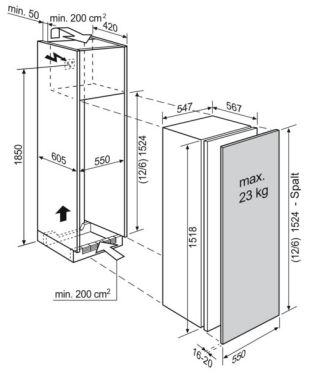
IK285SA / IK283SA
Möbelfronten auf Gerätetüren verschraubt