Induktionskochfeld - 60 cm

GK58TCIO

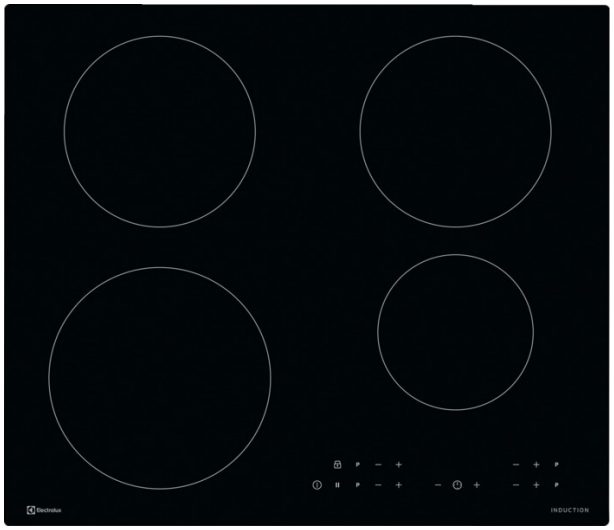

Erhitzen Sie Ihre Speisen schneller auf diesem Kochfeld dank Induktionstechnologie
Dank der innovativen Induktionstechnologie erwärmen sich die Kochzonen sobald Sie Ihre Töpfe und Pfannen auf das Kochfeld stellen. So kocht Wasser beispielsweise in weniger als 90 Sekunden.

GK58TCIO Induktions-Kochfeld mit integrierter Bedienung

Produkteigenschaften

Touch-Bedienung: Einfach das Kochfeld antippen und schon können Sie es bedienen
Touch-Bedienung macht es leicht für Sie: Durch Antippen können Sie das Kochfeld einfach bedienen und haben einen direkten Zugriff auf alle Kochfeld-Bedienelemente.

Erhitzen Sie Wasser schneller dank der PowerBoost-Funktion
Aktivieren Sie für einen sofortigen Aufheizimpuls beim Kochen die PowerBoost-Funktion dieses Kochfeldes. Ideal für das schnelle Aufkochen von Wasser.

Einfach zu reinigen.
Bei diesem Kochfeld bleiben die Bereiche rund um die Kochzone kühl. Selbst wenn Sie Gerichte mit hohen Temperaturen zubereiten, können Sie Spritzer sofort problemlos und gefahrlos entfernen.

Sicheres Kochen dank Induktionstechnologie
Sicheres Kochen mit Induktionstechnologie. Die Fläche um Ihre Töpfe und Pfannen herum bleibt kühl, auch wenn Sie mit hohen Temperaturen kochen. So wird die Verbrennungsgefahr minimiert.

- Touch-Bedienung
- Topfboden-/ Grössenerkennung
- Alle Kochzonen mit Powerfunktion
- Ankochautomatik
- Wählbare Abschaltautomatik
- Timer-Funktion
- Verriegelungs-/ Wiederherstellungs-Funktion
- Kindersicherung
- Leistungsabhängige Sicherheitsabschaltung
- Überhitzungsschutz
- 1 Induktions-Kochzone Ø 210 mm, 3,7 kW für Topfbodengrössen ab 160-210 mm
- 1 Induktions-Kochzone Ø 180 mm, 2,8 kW für Topfbodengrössen ab 150-200 mm
- 1 Induktions-Kochzone Ø 180 mm, 2,8 kW für Topfbodengrössen ab 150-200 mm
- 1 Induktions-Kochzone Ø 145 mm, 2,5 kW für Topfbodengrössen ab 120-160 mm

Induktionskochfeld - 60 cm

GK58TCIO

Technische Daten

Einbau	flächenbündig oder aufliegend
Ausschnittmasse	siehe Masszeichnungen
Einbauhöhe flächenbündig (mm)	49
Einbauhöhe (mm)	44
Gerätebreite (mm)	580
Gerätetiefe (mm)	510
Falzbreite / Ausschnittbreite (mm)	586/560
Falztiefe / Ausschnitttiefe (mm)	516/490
vl: Leistung / Ø Kochzone	2300/3700W/210mm
hl: Leistung / Ø Kochzone	1800/2800W/180mm
vm: Leistung / Ø Kochzone	0W/0mm
hm: Leistung / Ø Kochzone	0W/0mm
vr: Leistung / Ø Kochzone	1400/2500W/145mm
hr: Leistung / Ø Kochzone	1800/2800W/180mm
Max. Gesamtanschlusswert (W)	7350
Anschlusskabel (m)	1.5
Netz-Spannung (V)	400V2N
Nettogewicht kg	10.42
Herkunftsland	DE
Product Partner Code	-
Artikelnummer / PNC	949 596 675
EAN Nummer	7332543581627
Bruttopreis inkl. MwSt CHF (UPE)	1970.00
Bruttopreis exkl. MwSt CHF (UPE)	1829.15

Vorgezogene Recycling Gebühr, exkl. MwSt. CHF	2.31
VRG inkl. MwSt. CHF	2.49

PSGBHO170DE0004Y

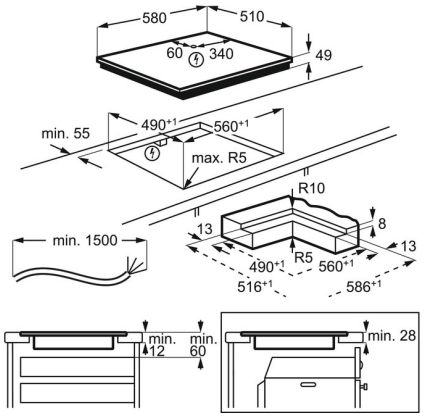
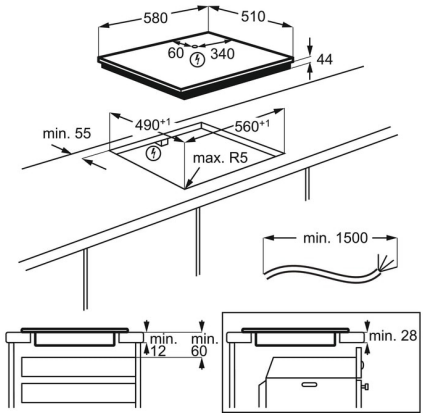
PSGBHO170DE0004Z