Induktionskochfeld PureFlex Maxima 68 cm

GK69TSIPO

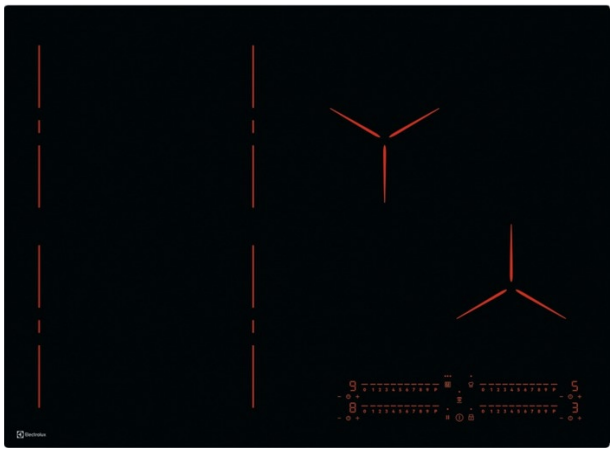

Das stilvolle schwarze Pure-Kochfeld zeigt Bedienelemente und Zonen nur nach Bedarf an
Die Bedienelemente und Zonen des stilvollen schwarzen Pure-Kochfeldes sind nur sichtbar, wenn Sie sie brauchen. Durch eine Berührung wird das Kochfeld aktiviert und seine Einstellungen und Funktionen werden angezeigt.

PureHob Maxima-Kochfeld

Produkteigenschaften

Verwandeln Sie mit FlexiBridge bis zu vier Zonen in eine grosse Kochfläche
Dieses Kochfeld ist ideal für Grillplatten da Sie die vier Zonen durch FlexiBridge zu einer grossen Kochfläche verbinden können. Es bietet eine perfekte Wärmeverteilung über die gesamte Unterseite Ihres Kochgeschirrs, sodass es keine kühlen oder verbrannten Stellen gibt.

Bewegen Sie mit PowerSlide Ihr Kochgeschirr zwischen verschiedenen Temperaturbereichen
Egal, ob Sie anbraten, köcheln oder einfach nur erwärmen möchten – dank der PowerSlide-Funktion gibt es keine Unterbrechungen, wenn Sie Ihre Töpfe und Pfannen zwischen den voreingestellten Temperaturbereichen des Kochfelds bewegen. Nun ist es nicht mehr notwendig.

Erhitzen Sie Wasser schneller dank der PowerBoost-Funktion
Aktivieren Sie für einen sofortigen Aufheizimpuls beim Kochen die PowerBoost-Funktion dieses Kochfeldes. Ideal für das schnelle Aufkochen von Wasser.

Stellen Sie Ihre Pfanne auf das Kochfeld und die richtige Intuitive Slider-Bedienung leuchtet auf
Sobald Sie die Pfanne auf das Kochfeld stellen, leuchtet die entsprechende Intuitive Slider-Bedienung auf. So verschwenden Sie keine Zeit auf der Suche nach der richtigen Bedienung.

Zonenfrei und intuitiv Kochen dank des Maxima Induktionskochfeldes
Das zonenfreie Maxima-Induktionskochfeld erkennt die Pfannenbodengrösse Ihres Kochgeschirrs automatisch und liefert genau die richtige Menge an Wärme. So gibt es keine Kompromisse in puncto Kochgeschirr oder Temperaturverteilung.

- Slider-Bedienung
- Topfboden-/ Grössenerkennung
- Alle Kochzonen mit Powerfunktion
- Öko-Timer
- OptiHeat Control
- OffSound Control
- Verriegelungs-/ Wiederherstellungs-Funktion
- Kindersicherung
- Leistungsabhängige Sicherheitsabschaltung
- Überhitzungsschutz
- 1 Induktions-Kochzone 2300/3200W/220mm
- 1 Induktions-Kochzone 2300/3200W/220mm
- 1 Induktions-Kochzone 2300/3600W/240mm
- 1 Induktions-Kochzone Ø 145 mm, 2,5 kW für Topfbodengrössen ab 120-160 mm

Induktionskochfeld PureFlex Maxima 68 cm

GK69TSIPO

Technische Daten
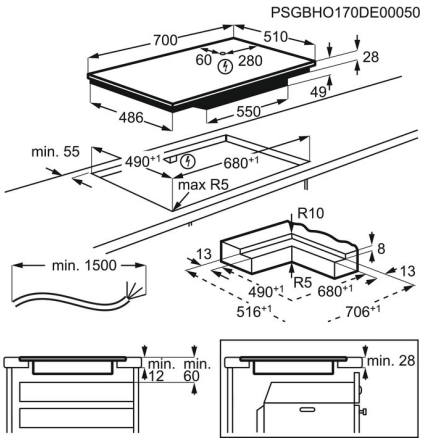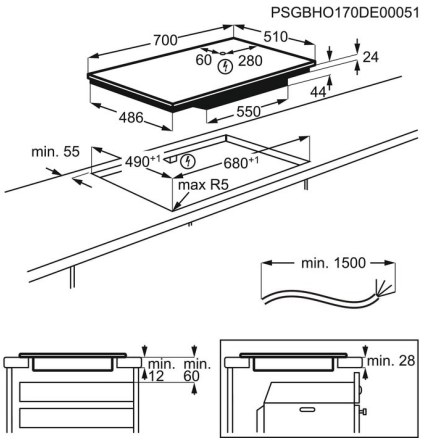
Einbau	flächenbündig oder aufliegend
Ausschnittmasse	siehe Masszeichnungen
Einbauhöhe flächenbündig (mm)	49
Einbauhöhe (mm)	44
Gerätebreite (mm)	700
Gerätetiefe (mm)	510
Falzbreite / Ausschnittbreite (mm)	706/680
Falztiefe / Ausschnitttiefe (mm)	516/490
vl: Leistung / Ø Kochzone	2300/3200W/220mm
hl: Leistung / Ø Kochzone	2300/3200W/220mm
vm: Leistung / Ø Kochzone	0W/0mm
hm: Leistung / Ø Kochzone	0W/0mm
vr: Leistung / Ø Kochzone	1400/2500W/145mm
hr: Leistung / Ø Kochzone	0W/0mm
Max. Gesamtanschlusswert (W)	7350
Anschlusskabel (m)	1.5
Netz-Spannung (V)	400V2N
Nettogewicht kg	12.8
Herkunftsland	DE
Product Partner Code	-
Artikelnummer / PNC	949 596 921
EAN Nummer	7332543673667