# Plans de cuisson à induction PureFlex Maxima 68 cm

**GK69TSIPO**

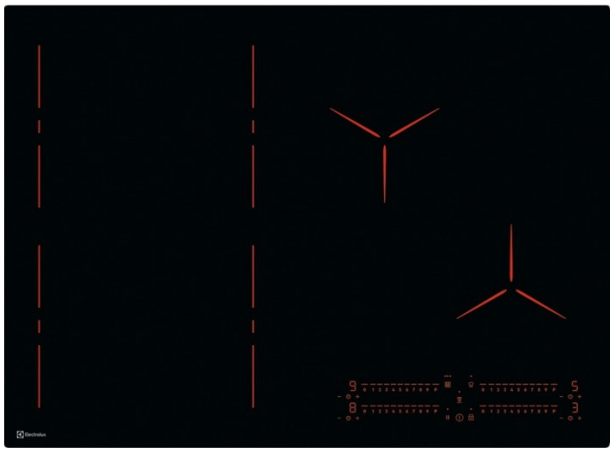

**Affichez les commandes et les zones uniquement quand vous en avez besoin avec l'élégante plan de cuisson Pure noire**
Les commandes et les zones de l'élégante plan de cuisson Pure noire n'apparaissent que quand vous en avez besoin. Lorsque vous ne l'utilisez pas, sa surface élégante est conçue pour s'intégrer en toute transparence dans votre plan de travail. Mais, lorsque vous êtes prêt à vous adonner à des créations culinaires, une simple

Plans de cuisson Maxima Pure Hob

## Caractéristiques du produit

**Connectez quatre zones pour créer une seule grande surface de cuisson grâce à la**
Connectez quatre zones pour créer une seule grande zone de cuisson grâce à la fonction FlexiBridge. Il vous suffit d'activer la fonction pour aligner la température de cuisson pour qu'elle soit la même sur l'ensemble de la surface de la plan de cuisson. Elle s'adapte même aux plus gros plats,

**Bouger sans effort vos casseroles et poêles sur des zones de témperatures différentes**
Modifiez rapidement la température sans effort grâce à la fonction PowerSlide. Que vous deviez griller, mijoter ou tout simplement réchauffer, vos casseroles et poêles ne subissent aucune interruption lorsque vous les déplacez à travers les zones à température prédéfinie. Maintenant, il n'est plus

**Activez la fonction PowerBoost pour faire bouillir l'eau plus vite**
Activez la fonction PowerBoost pour obtenir une température élevée instantanément. C'est idéal pour cuire les plats plus rapidement. Vous pouvez faire bouillir de l'eau beaucoup plus vite.

**Placez votre casserole sur la plan de cuisson et le curseur correspondant s'allume automatiquement**
Lorsque vous placez votre casserole sur la plan de cuisson, le curseur correspondant s'allume automatiquement. Ainsi, vous savez intuitivement lequel utiliser pour votre cuisson. Il vous suffit de sélectionner la température souhaitée pour votre plat pour obtenir un résultat délicieux, rapidement. Les LED rétroéclairés indiquent

**Chauffez sur la zone libre de la plan de cuisson à induction Maxima**
Chauffez même les plus grosses casseroles et poêles sur la zone libre du plan de cuisson à induction Maxima. Il détecte automatiquement ce que vous placez sur la surface et où vous le placez. Ensuite, il fournit la quantité optimale de chaleur à la base de votre plat. Que vous utilisiez une marmite volumineuse ou une plancha de

- Commande à curseur
- Identification d'une casserole
- Toutes les zones de cuisson avec fonction Power
- Minuterie éco
- Fonction OptiHeat
- Fonction OffSound
- Verrouillage / restauration
- Sécurité enfants
- Arrêt de sécurité
- Dispositif de protection de surchauffe
- 1 zones de cuisson à induction 2300/3200W/220mm
- 1 zones de cuisson à induction 2300/3200W/220mm
- 1 zones de cuisson à induction 2300/3600W/240mm
- 1 zones de cuisson à induction Ø 145 mm, 2,5 kW pour les diamètres de casseroles de 120 à 160 mm

# Plans de cuisson à induction PureFlex Maxima 68 cm

## GK69TSIPO

### Caractéristiques techniques

| | |
|---|---|
| Variantes d'encastrement | à fleur ou à plat |
| Dessins côté pour l'encastrement | voir dessins cotés |
| Hauteur de montage affleurant (mm) | 49 |
| Hauteur (mm) | 44 |
| Largeur de l'appareil (mm) | 700 |
| Profondeur de l'appareil (mm) | 510 |
| largeur de couture / largeur de découpe (mm) | 706/680 |
| Profondeur de pliage / profondeur de découpe (mm) | 516/490 |
| av. G: puissance / Ø zone de cuisson | 2300/3200W/220mm |
| ar. G: puissance / Ø zone de cuisson | 2300/3200W/220mm |
| av. C: puissance / Ø zone de cuisson | 0W/0mm |
| ar. C: puissance / Ø zone de cuisson | 0W/0mm |
| av. D: puissance / Ø zone de cuisson | 1400/2500W/145mm |
| ar. D: puissance / Ø zone de cuisson | 0W/0mm |
| Valeur de raccordement total max (W) | 7350 |
| Longueur du câble (M) | 1.5 |
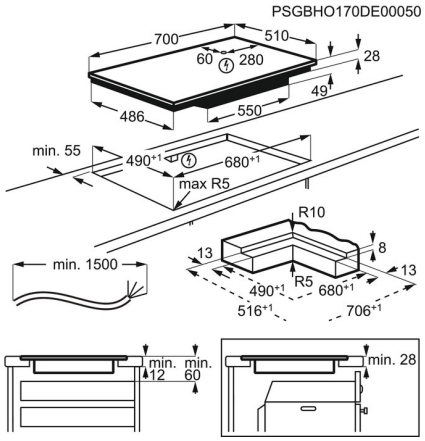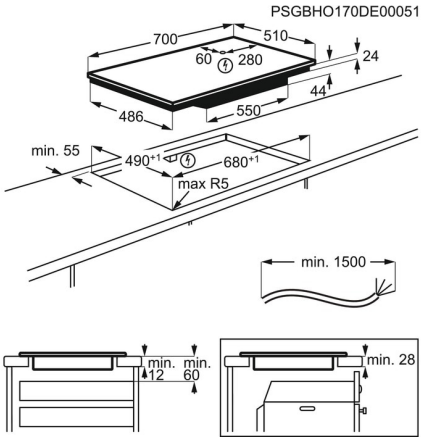
| | |
|---|---|
| Tension réseau (V) | 400V2N |
| Poids net (kg) | 12.8 |
| Pays d'origine | DE |
| Product Partner Code | - |
| Numéro d'article / PNC | 949 596 921 |
| Code EAN | 7332543673667 |
| Prix brut, TVA incl. CHF (PVC) | 4210.00 |
| Prix brut TVA excl. CHF (PVC) | 3909.00 |
| Taxe de recyclage anticipée, TVA excl. CHF | 2.31 |
| Taxe de recyclage anticipée, TVA incl. CHF | 2.49 |