Glaskeramik Kochfeld externe Bedienung
55 cm Ersatzmarkt geeignet

GK56PLCN

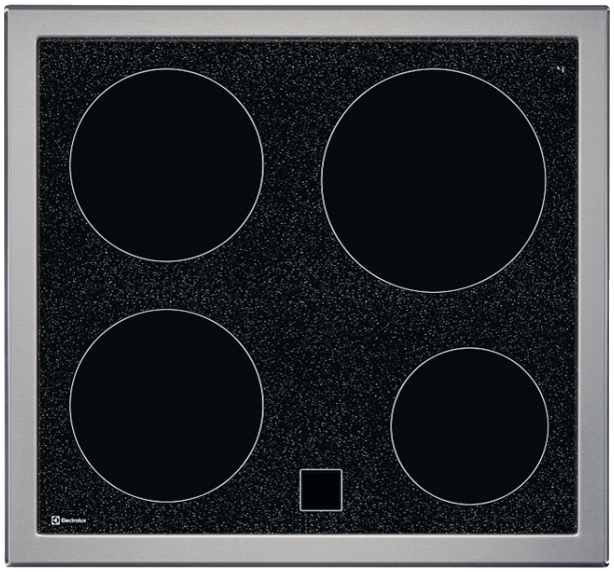

Ihr einfaches und zuverlässige Glaskeramik-Kochfeld
Erzielen Sie immer gute Resultate dank dem zuverlässigen Glaskeramik-Kochfeld.

GK56PLCN Glaskeramik Herd/Schaltkasten gesteuert

Produkteigenschaften

Verwenden Sie selbst grosses Kochgeschirr auf den drei verschieden grossen Kochzonen
Dank der drei verschieden grossen Kochzonen dieses Kochfeldes können Sie selbst grosse Töpfe und Pfannen ganz nach Wunsch flexibel einsetzen.

Tauschen Sie Ihr Kochfeld dank dem Breitrahmen mühelos aus
Ideal für den Ersatzmarkt, da das extra grosse Breitrahmen-Design den Ausschnitt, der nach dem Entfernen Ihres alten Kochfelds zurückbleibt, abdeckt. Ihr neues Kochfeld sieht elegant aus und schliesst mit Ihrer Arbeitsplatte bündig ab.

Setzen Sie Ihr neues Kochfeld mit dem speziellen Adapterrahmen mühelos ein
Setzen Sie Ihr neues Kochfeld mit dem speziellen Adapterrahmen mühelos ein. Der größere Rahmen bedeckt die Aussparung, die durch die Entfernung des alten Kochfelds entstanden ist, komplett. Freuen Sie sich über eine einfache Installation und einen bündigen Abschluss Ihrer Arbeitsplatte.

Das Kochfeld lässt sich dank seiner Glaskeramikoberfläche leicht reinigen
Die spezielle Glaskeramikoberfläche dieses Kochfeldes lässt sich leicht reinigen. Spritzer beim Kochen können einfach weggewischt werden – Ihr Kochfeld wird schnell makellos sauber.

Heisse Kochzonen Ihres Kochfeldes werden auch nach dem Kochen noch angezeigt
Die Restwärmeanzeige informiert Sie, wenn eine Kochzone nach dem Kochen noch immer heiss ist. Ein wichtiges Leistungsmerkmal im Hinblick auf die Sicherheit.

- Überhitzungsschutz
- Restwärmeanzeige
- 1 Kochzone Ø 180 mm, 1,8 kW
- 1 Kochzone Ø 180 mm, 1,8 kW
- 1 Kochzone Ø 210 mm, 2,3 kW
- 1 Kochzone Ø 145 mm, 1,2 kW

Glaskeramik Kochfeld externe Bedienung
55 cm Ersatzmarkt geeignet

GK56PLCN

Technische Daten
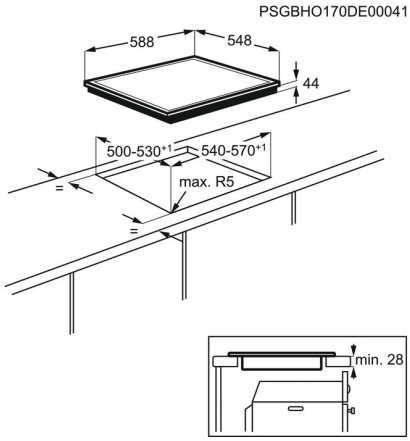
Einbau	aufliegend	VRG inkl. MwSt. CHF	2.49
Ausschnittmasse	siehe Masszeichnungen		
Einbauhöhe flächenbündig (mm)	38		
Einbauhöhe (mm)	44		
Gerätebreite (mm)	588		
Gerätetiefe (mm)	548		
Falzbreite / Ausschnittbreite (mm)	540-570		
Falztiefe / Ausschnitttiefe (mm)	500-530		
vl: Leistung / Ø Kochzone	1800W/180mm		
hl: Leistung / Ø Kochzone	1800W/180mm		
vm: Leistung / Ø Kochzone	0W/0mm		
hm: Leistung / Ø Kochzone	0W/0mm		
vr: Leistung / Ø Kochzone	1200W/145mm		
hr: Leistung / Ø Kochzone	2300W/210mm		
Max. Gesamtanschlusswert (W)	7100		
Netz-Spannung (V)	400V2-3		
Nettogewicht kg	7.85		
Herkunftsland	DE		
Product Partner Code	-		
Artikelnummer / PNC	949 596 665		
EAN Nummer	7332543581412		
Bruttopreis inkl. MwSt CHF (UPE)	1650.00		
Bruttopreis exkl. MwSt CHF (UPE)	1532.05		
Vorgezogene Recycling Gebühr, exkl. MwSt. CHF	2.31