# DASL6046CN Dunstabzugshaube

**AirSensor™ - Der automatische Dunstabzug**

Mit AirSensor™ erkennt die Dunstabzugshaube automatisch die Kochsituation und passt die Motorleistung für eine optimale und angenehme Atmosphäre in der Küche an. Der Geräuschpegel ist immer gut eingestellt und die Dunstabzugshaube läuft ständig auf der idealen Leistungsstufe, so dass Sie keine unnötige Energie verbrauchen

**Automatische Geruchserkennung**

Der AirSensor erkennt den Geruch und steuert automatisch die Leistungsstufe des Motors

**Automatische Anpassung der Motorleistung**

Energieeinsparung durch die automatische Anpassung der Motorleistung

**Produktvorteile**

- Eine glatte Glasscheibe gibt Ihnen auf Tastendruck die Kontrolle über die Abzugshaube.
- Sparen und optimieren Sie den Platz in Ihrer Küche

**Produkteigenschaften**

- Glasauszug
- Anzahl Leistungsstufen: 3 + Intensiv
- Intensivstufe mit automatischer Rückstellung
- Luftleistung Intensivstufe: 574 m3/h
- Nachlaufstufe
- 1 Gebläse
- Steuerung: Automatisch über AirSensor oder manuell über Touch-Tastatur
- Filtersättigungsanzeige
- 2 Metallfilter, waschbar
- Elektrischer Anschluss (Fensteröffner oder Motorklappe bauseits)
- Frontblende auf 2 Positionen montierbar
- Rückstauklappe
- Integrierter Tiefenausgleich
- Abluft- und *Umluftbetrieb (*mit Spezialausrüstung, gegen Mehrpreis)
- Wandabschluss (gegen Mehrpreis)

**Technische Daten**

- Farbe : Chrom
- Anzahl Leistungsstufen / stufenlos : 3 + Intensiv
- Anzahl der Lampen : 2
- Metallfilter : 2 Metallfilter, waschbar
- Anzahl der Motoren : 1
- Abluft-Leistung Intensivstufe (m³/h) : 574
- Abluft-Leistung max. Stufe (m³/h) : 372
- Abluft-Leistung min. Stufe (m³/h) : 180
- Umluft-Leistung Intensivstufe max. (m³/h) : 438
- Umluft-Leistung max. Stufe (m³/h) : 367
- Umluft-Leistung min. Stufe (m3/h) : 177
- Energieverbrauch in 365 Tagen (kWh) : 44
- Energieeffizienzklasse : A
- Lichtstärke (Lux) : 407
- Beleuchtungseffizienz (LE hood) : 68
- Beleuchtungseffizienzklasse : A
- Leistung total (Kochfeldbeleuchtung) (W) : 6
- Luftschallemission Stufe max. Umluft dB(A) : 69
- Luftschallemission Stufe min. Umluft dB(A) : 53
- Luftschallemission Stufe intensiv Abluft dB(A) : 67
- Luftschallemission Stufe max. Abluft dB(A) : 59
- Luftschallemission Stufe min. Abluft dB(A) : 44
- Druckvermögen Stufe intensiv Abluft (Pa) : 517
- Luftschallemission Stufe intensiv Abluft dB(A) : 66
- Luftschallemission Stufe max. Abluft dB(A) : 51
- Luftschallemission Stufe min. Abluft dB(A) : 42
- Fettabscheidegradklasse : C
- Fettabscheidegrad (%) : 78.9
- Fluiddynamische Effizienzklasse : A
- Fluiddynamische Effizienz (FDE hood) : 31
- Standby-Verbrauch ausgeschalteter Zustand (W) : 0
- Netz-Spannung (V) : 230
- Gerätehöhe (mm) : 17
- Gerätebreite (mm) : 598
- Gerätetiefe (mm) : 328
- Bruttogewicht (kg) : 11.9
- Nettogewicht kg : 10.7

**Gerätebezeichnung**

# DASL6046CN Dunstabzugshaube
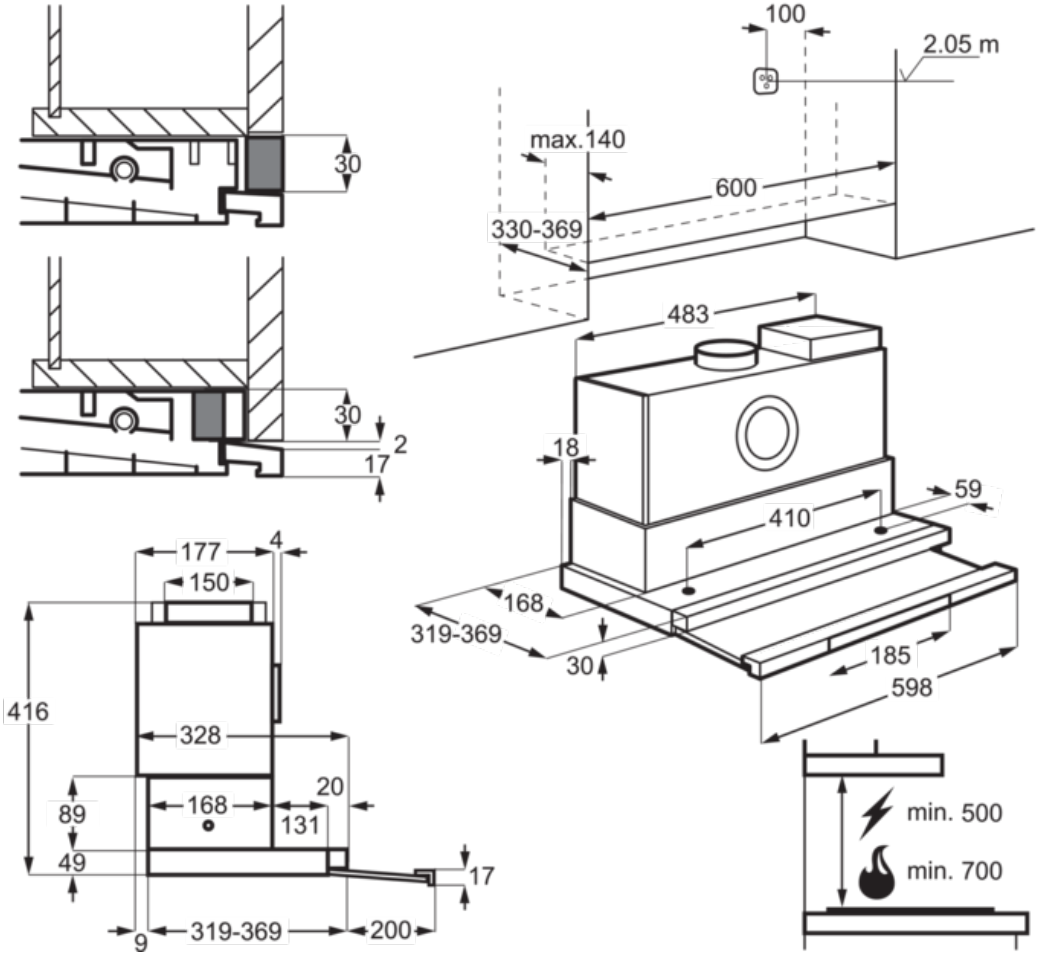
PSGBCH180DE0003C