Dunstabzugshaube Wandmontage

229286

Ausgestattet mit einem Satz Labyrinthfilter aus Edelstahl, die in der Spülmaschine gereinigt werden können. Mit Auffangschale zum Auffangen von Fett und Schmutz, der von den Filtern kommt. Ausgestattet mit einem Lüftungsanschluss ø200 mm an der Oberseite. Hergestellt aus hochwertigem Edelstahl (AISI 430). Die Dunstabzugshaube ist standardmäßig nicht mit einem Gebläse ausgestattet, dieses muss separat bestellt werden.

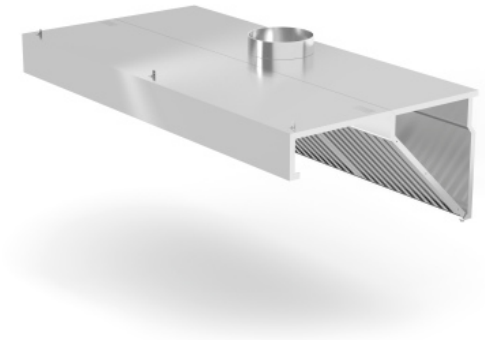

Spezifikationen

Materialien	: Edelstahl
Verpackungseinheit	: 1
Länge (mm)	: 1000
Breite (mm)	: 700
Höhe (mm)	: 450
Artikelgewicht (kg)	: 32
Measurements	: 1000x700x(H)450

Transportspezifikationen

EAN	: 8711369229286
Gross weight (kg)	: 22.09
Net weight (kg)	: 22.04
Intrastat code	: 94032080
Sales units per pallet	: 4
Plastic packaging (gram)	: 50

Hendi B.V.
Innovatielaan 6
6745 XW De Klomp, The Netherlands
T: +31 (0)317 681 040
E: info@hendi.eu

Hendi Polska Sp. z o.o.
ul. Firmowa 12
62-023 Robakowo, Poland
T: +48 61 6587000
E: info@hendi.pl

Hendi Food Service Equipment GmbH
Ehring 15
5112 Lamprechtshausen, Austria
T: +43 (0) 6274 200 10 0
E: office.austria@hendi.eu

Hendi Food Service Equipment Romania S.R.L.
Str. 13 decembrie 94A, Hala 14
Brașov, 500164, Romania
T: +40 268 320330
E: office@hendi.ro

PKS Hendi South East Europe SA
5 Metsovou Str.
18346 Moschato, Athens, Greece
T: +30 210 4839700
E: info@pks-hendi.com

Hendi Italia S.R.L.
Via Leonardo da Vinci 4
39100 Bolzano (BZ), Italy
T: +39 800 727 438
E: office.italy@hendi.eu