iQ500, Waschmaschine, Frontloader, 9 kg, 1400 U/min. WG44G2A9CH

Zusätzlich erhältliches Zubehör

WZWP20W	Podest mit Auszug, Waschmaschine, cubic
WZ10131	Zulauf-Verlängerung
WX975600	Bodenbefestigung

Hervorragende Waschleistung mit speedPack L für schnelles Waschen, intelligenter Dosierautomatik i-Dos und automatischer Fleckentfernung zur Vermeidung manueller Vorbehandlung.

- ✓ i-Dos – dosiert Waschmittel und Wasser in der exakten Menge.
- ✓ speedPack L – Programme beschleunigen oder in nur 15 Minuten waschen. Sie haben die Wahl.
- ✓ Antiflecken-System – entfernt vier hartnäckige Fleckenarten ganz ohne Vorbehandlung.
- ✓ Beste Energie-Effizienzklasse A - unsere energieeffizienteste Waschmaschine.
- ✓ Outdoor-/Imprägnier-Programm – schützt wasserfeste Textilien.

Ausstattung

Technische Daten

Bauform: Standgerät
Türanschlag: Links
Gehäusefarbe/-material: Weiß
Länge Netzkabel: 160.0 cm
Höhe für Unterbau: 850.00 mm
Gerätehöhe: 848 mm
Abmessungen des Gerätes: 848 x 598 x 590 mm
Rollen: Nein
Nettogewicht: 76.5 kg
Trommelvolumen: 63 l
Gerätefarbe: Weiß
Türrahmen: Schwarz-schwarz
Schallleistung Waschen: 50 DB dB(A) re 1 pW
Anschlusswert: 2300 W
Absicherung: 10 A
Spannung: 220-240 V
Frequenz: 50-60 Hz
Energy Star Qualified: Nein
inkl. Kabel: Ja
Steckerart: Schweiz-Stecker mit Erdung
Länge Zulaufschlauch (in): 59.05 "
Abmessungen des verpackten Gerätes: 34.66 x 25.70 x 27.23
Nettogewicht: 169.000 lbs
Bruttogewicht: 171.000 lbs
Länge Ablaufschlauch: 150.00 cm
Länge Zulaufschlauch: 150.00 cm
Abmessungen des verpackten Gerätes: 880 x 691 x 653 mm
Bruttogewicht: 77.5 kg
Anschlusswert: 2300 W
Absicherung: 10 A
Spannung: 220-240 V
Frequenz: 50-60 Hz
Wassersicherheitssystem: Aquastop
Anzahl der Tasten: 9
Maximale Schleuderdrehzahl: 1400 U/min
Schleuderdrehzahl Optionen: Variabel
Restzeitanzeige: Ja
Programmablaufanzeige: LED-Display, LEDs
Energieeffizienzklasse (EU 2017/1369): A
Gewichteter Energieverbrauch in kWh pro 100 Waschzyklen im Programm eco 40-60: 46 kWh
Maximale Kapazität in kg (EU 2017/1369): 9.0 kg
Wasserverbrauch in Litern im eco-Programm pro Betriebszyklus: 48 l
Dauer des Programms eco 40-60 in Stunden und Minuten bei Nennkapazität: 3:48 h
Schleudereffizienzklasse des Programms eco 40-60: B
Luftschallemissionsklasse: A
Luftschallemissionen: 70 dB(A) re 1 pW

iQ500, Waschmaschine, Frontloader, 9 kg, 1400 U/min.
WG44G2A9CH

Ausstattung

Leistung und Verbrauch
- Energie-Effizienz-Klasse[1]: A
- Energie[2] / Wasser[3]: 46 kWh / 48 Liter
- Fassungsvermögen: 1 - 9 kg
- Schleuderwirkungsklasse: B
- Schleudertouren**: 400 - 1400 U/min
- Geräuschwert: 70 dB (A) re 1 pW
- Geräusch-Effizienzklasse: A

Programme
- Standardprogramme: Baumwolle, Pflegeleicht, Fein/Seide, Wolle-Handwäsche
- Spezialprogramme: Automatik sanft, Trommel reinigen (mit Erinnerungsfunktion), Jeans/Dunkle Wäsche, Outdoor/ Imprägnieren, Schleudern/Abpumpen, Schnell/Mix, Spülen, Speed 15'/30'

Optionen
- varioSpeed: Bis zu 65% verkürzte Waschdauer ***
- i-Dos: dosiert vollautomatisch Flüssigwaschmittel und Weichspüler
- Antifleckensystem mit 4 Flecken - zuschaltbar zu den gängigen Standard-Programmen
- touchControl-Tasten: Bügelleicht, Endezeitvorwahl, Fleckenwahl, i-DOS 2.0, Start / Pause mit Nachlegefunktion, Temperatur, varioSpeed / SpeedPerfect, Vorwäsche, Drehzahlabwahl/ohne Schleudern

Komfort und Sicherheit
- Nachlegefunktion: Unterbrechen Sie den bereits gestarteten Waschvorgang, um weitere Wäschestücke in die Trommel zu legen
- Grosses, übersichtliches LED-Display für Programmablauf, max. Schleuderdrehzahl, 24 h Endezeitvorwahl und Beladungsempfehlung
- Trommelvolumen: 63 l
- Nutzungszähler: Zählt abgeschlossene Programme
- Trommelinnenbeleuchtung: LED
- waveDrum: besonders schonende und wirkungsvolle Wäschepflege
- Trommelreinigung mit Erinnerungsfunktion
- 32 cm-Bullauge, schwarz-schwarz mit 165° Türöffnungswinkel
- Nachlegefunktion / Pausefunktion
- iQdrive: energiesparenste und leiseste Motorentechnologie
- waterPerfect Plus: für effiziente Wassernutzung auch bei geringer Beladung dank intelligenter Sensortechnik
- Demoprogramm, Antifleckensystem
- antiVibration Design: mehr Stabilität und Laufruhe
- Erfüllt die erhöhten Schallschutzanforderungen der Norm SIA 181 ohne Zusatzmassnahmen
- aquaSensor für optimale Spülergebnisse
- aquaStop: eine Siemens Hausgeräte Garantie bei Wasserschäden - ein Geräteleben lang*
- Programmwähler für feuchtegesteuerte-, Zeit- und Spezialprogramme
- Schaumerkennung
- Unwuchtkontrolle
- Kindersicherung
- Signal am Programmende

Technische Informationen
- Unterschiebbar bei 85 cm Nischenhöhe
- Gerätemasse (H x B): 84.8 cm x 59.8 cm
- Gerätetiefe: 59.0 cm
- Gerätetiefe inkl. Türe: 63.6 cm
- Gerätetiefe mit geöffneter Türe: 107.3 cm

[1] Skala der Energie-Effizienzklassen von A bis G
[2] Energieverbrauch in kWh pro 100 Zyklen (im Programm Eco 40-60)
[3] Gewichteter Wasserverbrauch in Litern pro Zyklus (im Programm Eco 40-60)
[4] Dauer des Programms Eco 40-60
*** Der angegebene Wert ist gerundet.*
** Garantiebedingungen finden Sie unter https://www.siemens-home.bsh-group.com/ch/de/rechtliche-hinweise/garantiebedingungen*
**** Differenz zwischen der Programmlaufzeit Pflegeleicht 40°C und der Programmlaufzeit Pflegeleicht 40°C + Aktivierung der varioSpeed-Taste*

iQ500, Waschmaschine, Frontloader, 9 kg, 1400 U/min.
WG44G2A9CH
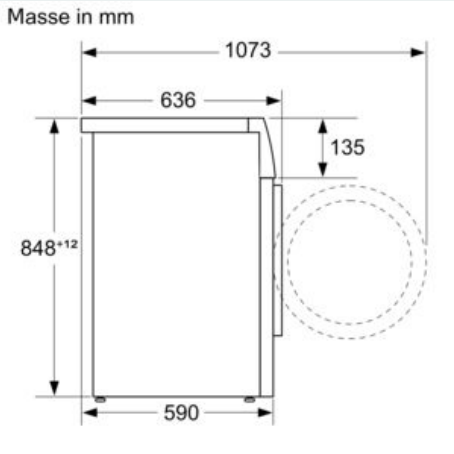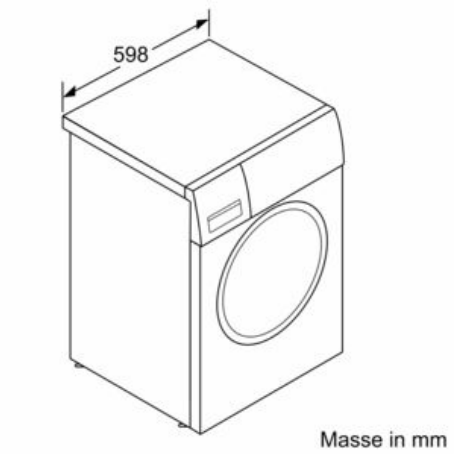
Maßzeichnungen